Лего робот с ракетами раскраска

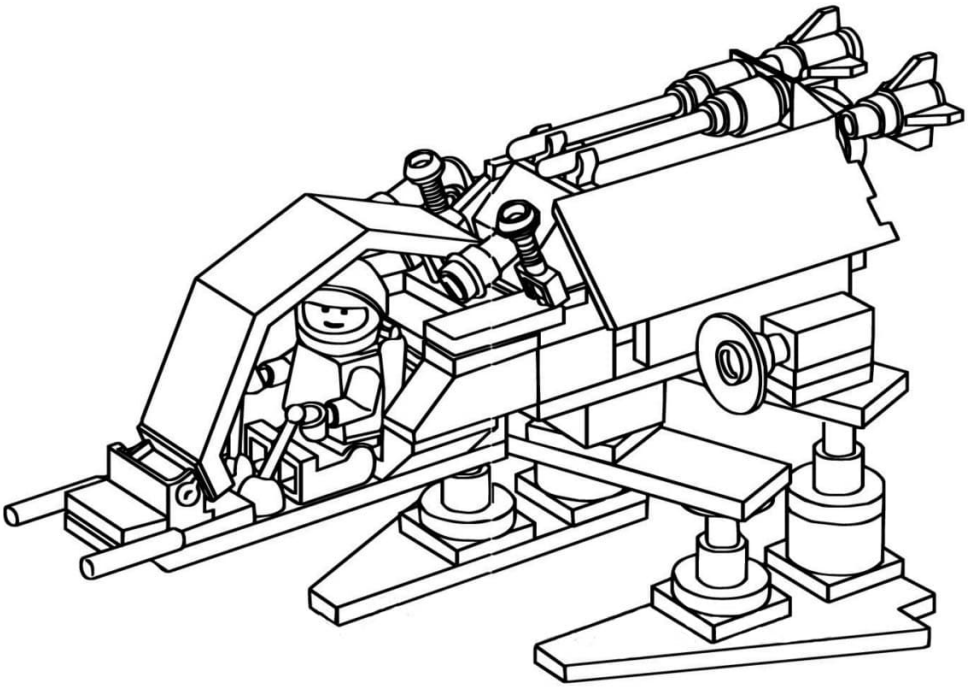

Больше раскрасок для ваших детей на сайте "В мире сказки" (vmireskazki.ru)