Машина и светофор раскраска для детей

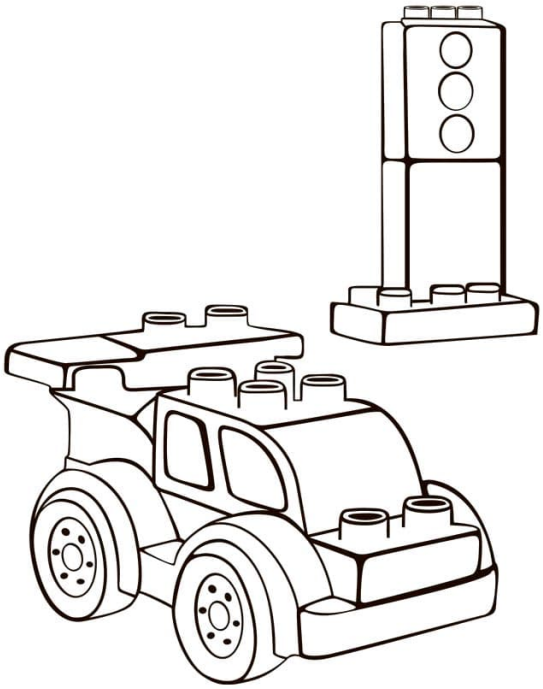

Больше раскрасок для ваших детей на сайте "В мире сказки" (vmireskazki.ru)